標準設置図

日本超音波工業株式会社

TEL 058-383-1244
FAX 058-383-1247

オンパーAT-2

外形寸法
1100(幅)×450(奥行き)×680(高さ)

浴槽寸法
600(幅)×370(奥行き)×550(深さ)

浴槽水量
約104ﾘｯﾄﾙ

電　　源
AC100V　900VA(50Hz/60Hz)

3Pキャプタイヤコード　2.5ｽｹｰﾄﾙ

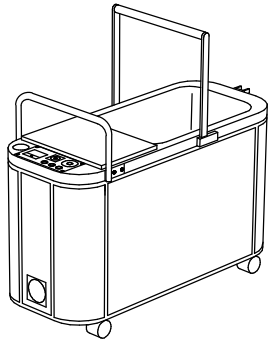
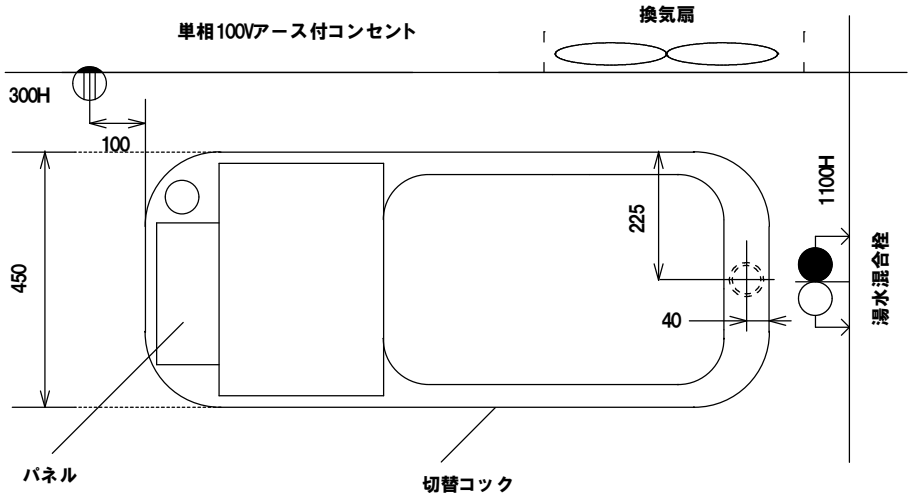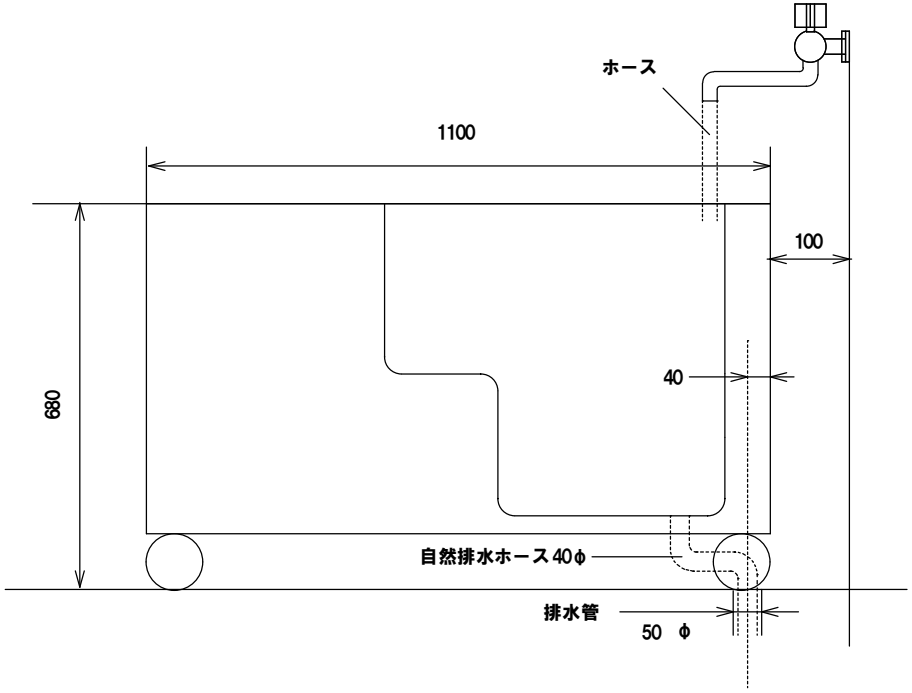
オンパーAT-2